Messumformer Phasenwinkel

Diese Messumformer erfassen eingangsseitig Wechselstrom in Wechsel- oder Drehstromnetzen und erzeugen ausgangsseitig ein der gemessenen Kenngröße proportionales Gleichstromsignal. Die Geräte sind zwischen Gehäuse, Eingang, Ausgang und Hilfsspannung (falls ausgeführt) mittels hochwertigen Materialien isoliert und weitgehend unempfindlich gegen Störspannungen. Eingang und Ausgang sind voneinander galvanisch getrennt und durch elektronische Schutzbeschaltungen gegen Überlastungen geschützt. Zusätzlich ist der erdfreie Ausgang kurzschlussfest, leerlaufsicher und gegen Einstreuungen geschützt. Die Geräte besitzen ein schwer entflammbares, selbst verlöschendes, nicht tropfendes, halogenfreies Kunststoffgehäuse.

Anwendung	**Ausgangssignal winkelproportional**	**Wechselstrom 4 Quadranten**	**Drehstrom gleich belastet 2 Quadranten**
Type	Aufbaugehäuse	**HO-MU-COS-1**	**HO-MU-COS-34**
Gewicht	ca.	0,6 kg	0,6 kg
Eingang	Nennwert U_N I_N	57,8 <= 100 / 110 / 230 / 400 / 500 <= 600 V	0,5 <= 1 / 5 <=10 A
	Eigenverbrauch	Spannungspfad < 1,5 VA	Strompfad < 0,5 VA
	Arbeitsbereich	75 - 125 % U_N (selbstversorgend)	15 - 125 % I_N
	Messbereich	+/- 45/ +/- 60/ +/-90/ +/- 180°	+/- 45/ +/ - 60°
	Nennfrequenz	50 / 60 Hz , 400 Hz auf Anfrage	
	Frequenzeinfluss	0,005 % / Hz	
Überlast	dauernd	1,5 x U_N & 4 x I_N	
	für 1 sec.	4 x U_N & 50 x I_N	
Ausgang mA	Nennwert	0 - 1 / 5 / 10 / 20 & 4 - 20 mA	
	Bürde	<15 / 3 / 1,5 / 0,75 kOhm	
Ausgang V	Nennwert	0 - 5 / 10 V & 1 - 5 V	
	Bürde	> 1 kOhm	
	Bürdeneinfluss	< 0,1 %	
	Restwelligkeit	< 0,5 % Spitze - Spitze bei voller Bürde	
	Einstellzeit	< 200 msec für 0 - 90 % bei voller Bürde	
	Übersteuerung	< 2 x Nennwert bei voller Bürde	
	Leerlaufspannung	< 27 V	
Justierung	Anfangswert ZERO	+ / - 2 %	
	Endwert SPAN	+ / - 10 %	
Option Hilfsspannung	Hilfsspannung	nur für Arbeitsbereich 0 - 125 % U_N erforderlich	
	Wechselspannung	115 / 230 / 400 V (+ / - 25 % / 45 - 65 Hz / < 2 VA)	
	Gleichspannung	24 / 48 / 110 V (+ / - 20 % / galv. isoliert / < 3 W)	

technische Änderungen vorbehalten

MESSUMFORMER PHASENWINKEL

Anschlussbilder

Abb. 1: HO-MU-COS-1

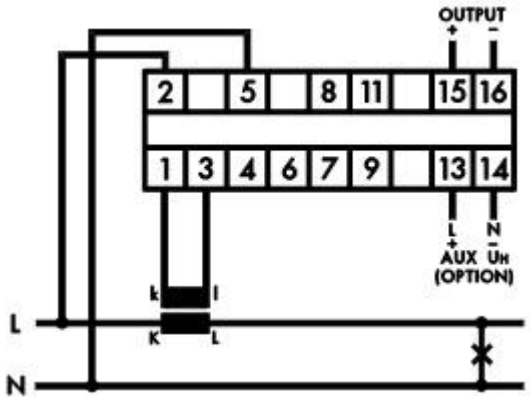

Abb. 2: HO-MU-COS-34

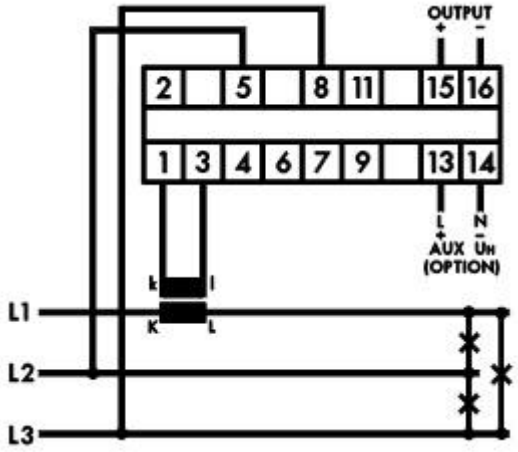
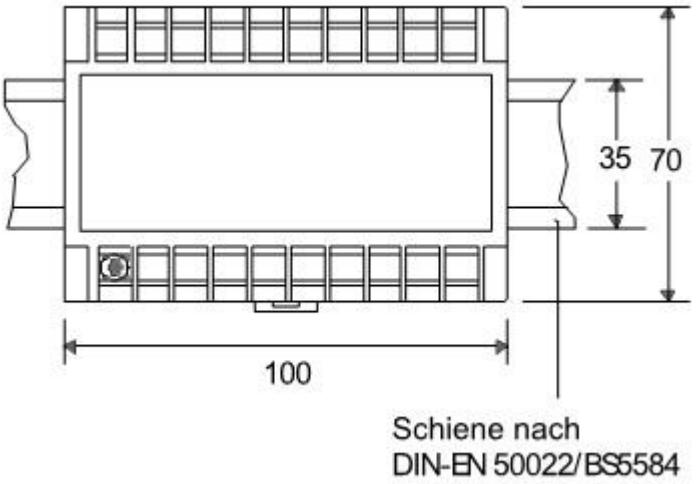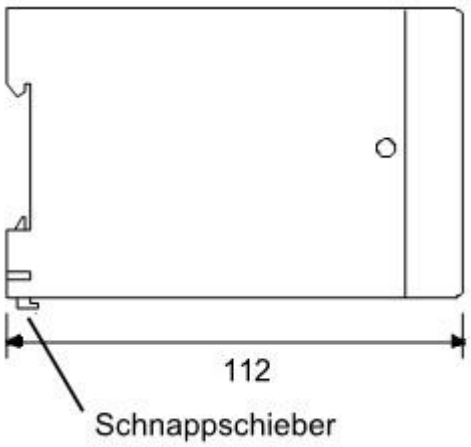
Abmessungen in mm